SCOTT TECH Misturador Horizontal tipo Ribbon.

RIBBON RB300

Sua característica principal é a **alta eficiência** global do processo. O Helicóide misturador interno obtém um alto índice de uniformidade na mistura em tempo reduzido por batelada quando comparado aos sistemas convencionais, como por exemplo o Misturador Vertical e o Misturador em Y.

Possui **diversos modelos de pás** que podem ser montadas possibilitando uma enorme flexibilidade na aplicação do sistema em diferentes processos.

Pode ser utilizado em diferentes tipos de materiais como **farelos e pós, granulados, pastosos e líquidos,** atendendo os mercados de agro industrial, farmacêutico, cosmético e alimentício.

São **construídos no conceito parcial Inox,** onde a Cuba de Mistura e todos os componentes que entram em contato com a matéria prima são fabricados em aço inoxidável do tipo AISI 304 e a estrutura em aço carbono com acabamento em pintura epóxi.

Em casos específicos os equipamentos podem ser fabricados totalmente em aço inoxidável, inclusive a estrutura, totalmente em aço carbono ou ainda em aços especiais como o **AISI 316-L, para a indústria farmacêutica.**

EQUIPAMENTOS PARA TODAS AS DEMANDAS

Produzimos misturadores para utilização desde **bancadas** até equipamentos com **volume útil de 10 m³.**

PRINCIPAIS VANTAGENS

1. Alta eficiência e produtividade por batelada frente aos sistemas convencionais
2. Pás especiais para atender aos mais diversos processos e matérias-primas
3. Cuba do tipo selada, sem emendas ou tampa parafusada. Agilidade na limpeza e manutenção
4. Equipamento seguro totalmente adequado as normas NR 10 e NR12

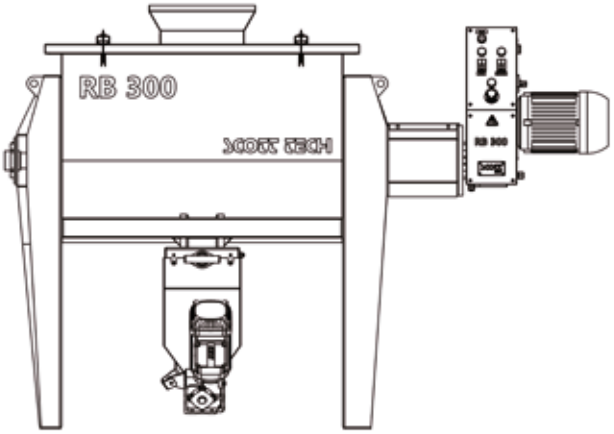

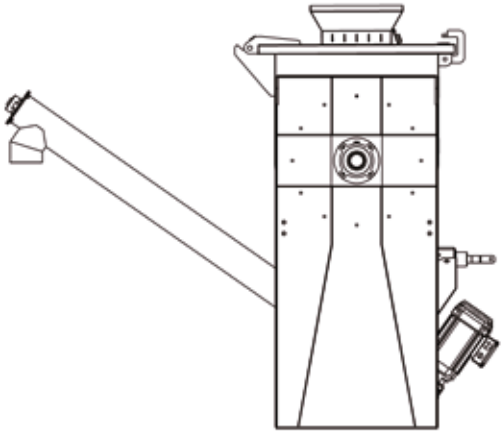

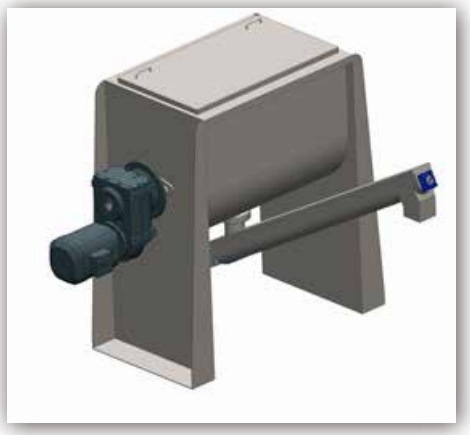

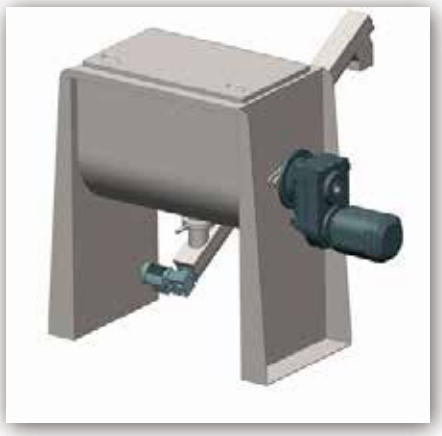

Características:

Cuba do tipo selada, totalmente soldada sem emendas ou tampa parafusada, mais fácil para limpeza e higienização.

Vedação do eixo central realizado por gaxeta em PTFE, possibilitando uma longa vida útil para este componente e garantido isenção de contaminação pelo material vedante.

Acionamento principal realizado por **motorredutor de alta eficiência** conectado diretamente ao eixo por meio de acoplamento elástico, assegurando baixo consumo elétrico e longevidade ao motorredutor.

Possui uma **válvula de descarga rápida para grandes dimensões** está localizada no fundo da cuba misturadora em conjunto com uma rosca transportadora de alta capacidade, possibilitando desta forma o escoamento rápido do produto acabado e diminuindo o tempo entre as bateladas e conseqüentemente a capacidade de produção do equipamento.

Equipamento seguro totalmente adequado as normas **NR 10 e NR12.**

+55 (19) **3826-1613 vendas@scottech.com.br**

Rua Júlio Pallaro, 165 – Santa Claudina – Vinhedo/SP – CEP: 13284-488

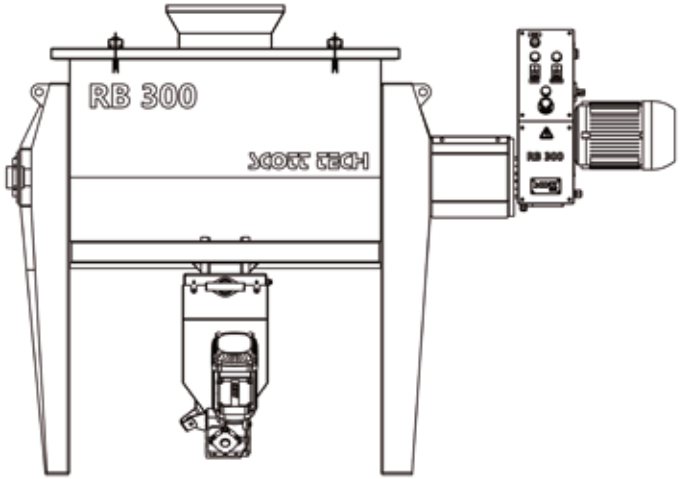

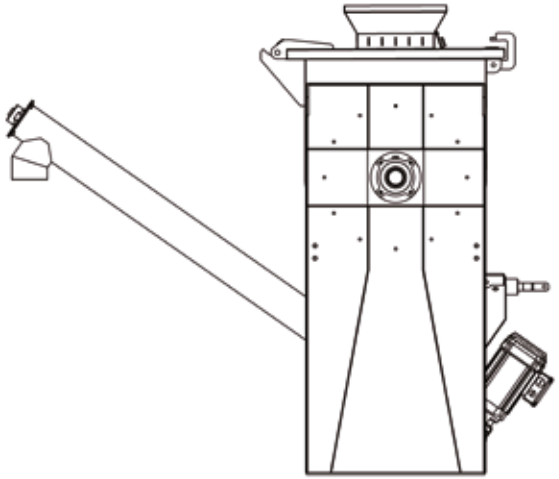

NÃO TOMAR MEDIDAS SOBRE O DESENHO	DIMENSÕES INDICADAS EM MILIMETROS
Direitos reservados. Proibida a cópia não autorizada.	Scott tech Equipamentos Industriais Vinhedo - SP - Brasil www.scottech.com.br
DES. : DATA:	
APR. : DATA:	
ESCALA: 1:15	TÍTULO: / DESENHO Nº:
	MÁQUINA: / REVISÃO:

D:\SCOTTECH-Definitivo\Engenharia e Produção\Projetos\TEMPORARIO\Ribbon - 300 litros\CJ - Ribbon 300 -

DIN 3141

DETATLHAMENTO TÉCNICO

RIBBON RB300